AyudasDinámicas®
Productos para una mayor independencia

Silla de ducha y wc CLEAN

ref: AD828

https://www.ayudasdinamicas.com/p/sillas-de-ducha-y-wc-con-ruedas/silla-de-ducha-y-wc-clean

Silla de ducha y wc cómoda, segura y fácil de usar. Cada detalle de la silla ha estado pensado para que cualquier situación sea de lo más fácil para el usuario y para el cuidador.

AyudasDinámicas®
Productos para una mayor independencia

CLEAN es una silla muy resistente y duradera. Las transferencias también son más fáciles, cómodas y sobre todo seguras: los reposabrazos se pueden desmontar o rotar hacia afuera y los reposapiés se deslizan suavemente debajo del asiento. Fácil de manejar, gira en espacios estrechos.

3 MODELOS DISPONIBLES:

Práctica y fácil de maniobrar
Se coloca fácilmente sobre cualquier inodoro, incluso sobre los montados en la pared. Clean está disponible en dos alturas de asiento: 49cm y 55cm, para una altura máxima de inodoro de 43cm y 48cm respectivamente. Los frenos en las ruedas delanteras se pueden accionar fácilmente cuando los de las ruedas traseras son de difícil acceso., por ejemplo, al colocar la silla Clean sobre el WC.

Reposapiés ergonómicos
Con formas anatómicas redondeadas, antideslizantes, de tacto cálido y envolventes por los lados. Como todos los detalles de la silla Clean los reposapiés están diseñados para proporcionar confort y seguridad al usuario y al cuidador, en este caso , alojar y proteger los pies desnudos. Regulables en altura y fácilmente escamoteables bajo la silla cuando no está en uso.

Fácil acceso
El asiento está totalmente abierto en la parte trasera, en vez de en la frontal. Este concepto, introducido por primera vez por Etac pensando en la dignidad de los pacientes y en facilitar la labor de los cuidadores, es el más popular en las instituciones de toda Europa. Facilita mucho al cuidador el acceso para la higiene intima, y al mismo tiempo aporta más dignidad a la persona que precisa ayuda.

AyudasDinámicas®
Productos para una mayor independencia

• **MODELO COLOR VERDE CON 4 RUEDAS CON FRENOS:**
• 49 cm de altura de asiento (ref. AD828)
• 55 cm de altura de asiento (ref. AD828L)

MODELO COLOR BLANCO CON 2 RUEDAS CON FRENOS:
49 cm de altura de asiento (ref. AD828/G)
55 cm de altura de asiento (ref. AD828L/G)

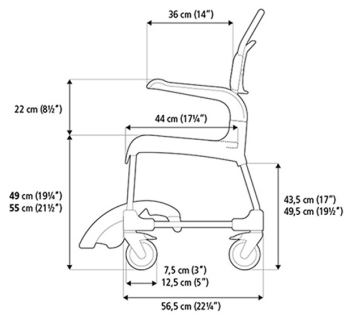

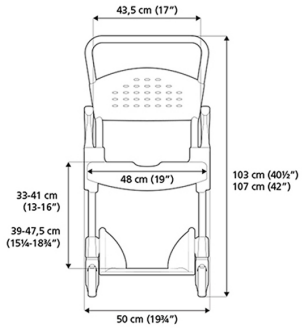

kg
Total
14

kg
Máximo
130

Montaje sin herramientas

Tabla de medidas y modelos

Modelo	Altura asiento	Ancho	Fondo	Ancho asiento	Ancho entre brazos	Altura WC	Ruedas con freno	Color
AD828	49 cm	50 cm	86 cm	48 cm	43 cm	43 cm	4	Verde

AyudasDinámicas®
Productos para una mayor independencia

AD828L	55 cm	50 cm	86 cm	48 cm	43 cm	48 cm	4	Verde
AD828L/G	55 cm	50 cm	86 cm	48 cm	43 cm	48 cm	2	Blanco
AD828/G	49 cm	50 cm	86 cm	48 cm	43 cm	43 cm	2	Blanco
AD828/G-4	49 cm	50 cm	86 cm	48 cm	43 cm	43 cm	4	Blanco
AD828L/G-4	55 cm	50 cm	86 cm	48 cm	43 cm	48 cm	4	Blanco

Accesorios

- Asiento blando para silla clean
- Tapa poliuretano silla clean
- Cinturón de seguridad para silla clean
- Soportes laterales para silla clean
- Respaldo blando para silla clean
- Orinal para silla clean
- Barra de seguridad silla clean
- Respaldo comfort para silla clean
- Asiento comfort para silla clean
- Cinturón de pecho (Se recomienda su uso combinado con un cinturón de seguridad de cadera)