TEYDER®

ORTHOPEDICS & SPORTS PRODUCTS

MANUAL DE USUARIO
MODELO GRUA LIFTEY 150
1770CM

ÍNDICE

1. INTRODUCCIÓN 3

2. GUIA DE SEGURIDAD 3

3. CARACTERÍSTICAS TÉCNICAS 3

4. COMPONENTES DE LA GRÚA 5

5. MONTAJE DE LOS COMPONENTES 5

6. INSTRUCCIONES DE USO 8

7. MANTENIMIENTO 9

8. RESOLUCIÓN DE INCIDENCIAS 11

9. GARANTIA 11

Gracias por elegir la grúa Liftey 150 de Teyder

Nuestras grúas combinan tecnología de primera clase junto con procesos de fabricación de calidad, perseguimos la presentación perfecta del producto, una operatividad sencilla y un diseño eficaz.

Este manual incluye las instrucciones de este producto, para ayudar con su montaje y poder utilizar la grúa de forma correcta.

Si tiene alguna duda, es importante que contacte con su proveedor habitual.

1. INTRODUCCIÓN

Cuando utilice su grúa por primera vez, lea este manual atentamente y trate de comprender todos los procesos. No utilice la grúa en casos poco claros, por lo contrario, podría ocasionar daños al producto o al usuario.

Preste especial atención a las advertencias de este manual. Teyder no se responsabiliza de ningún daño o lesión causada por un mal uso de este producto o la negligencia de precauciones u advertencias.

2. GUIA DE SEGURIDAD

Este producto está diseñado para ayudar a movilizar al usuario desde diferentes lugares o dispositivos médicos. Es aconsejable que el cuidador practique la utilización de la grúa bajo la supervisión de un profesional.

Consejos de seguridad antes del uso:

- Compruebe las conexiones entre la controladora y la caja de baterías para garantizar la seguridad.
- Compruebe la capacidad de la batería.
- Compruebe el arnés.
- Compruebe los frenos.

Si encuentra algún problema, contacte con su proveedor lo antes posible.

2.1. PESO SOPORTADO

El peso máximo soportado por la grúa es de 150 kg.

ADVERTENCIA

- Teyder no se responsabiliza de cualquier daño que pueda ser causado por el exceso de peso indicado.
- No coloque la grúa en pendientes, podría caer.
- No trate de cruzar desniveles u otros obstáculos, podría causar daños o lesiones al volcar el producto.
- Si va a permanecer en una misma posición durante un rato, ponga los frenos de estacionamiento para evitar movimientos no deseados.

2.2. ELECTROMAGNETISMO

Las ondas de radio pueden influir en el funcionamiento de la grúa. Preste atención a cualquier comportamiento anormal del producto.

2.3. BATERÍA

ADVERTENCIA

No ensamble, repare o modifique las baterías por su cuenta.

3. CARACTERÍSTICAS TÉCNICAS

Modelo	1770CM
Largo total	95 cm
Ancho (exterior)	52 a 85 cm
Altura	78 a 187 cm
Altura de la percha	123 cm
Altura libre	11,5 cm
Motor	DC 24V 8000N
Batería	DC 24V 5AH
Servicios	60 por carga completa
Cargador	24V 1AH
Tiempo de carga	5 horas
Ruedas delanteras	80 mm
Ruedas traseras	100 mm
Empuñadura	Con cantos redondeados
Peso soportado	150 kg
Peso grúa	35 kg

***El fabricante se reserva el derecho a modificar las características sin previo aviso.**

4. COMPONENTES DE LA GRÚA

1. Patas
2. Mástil
3. Actuador eléctrico
4. Pedal de apertura
5. Caja de control y baterías
6. Mando
7. Brazo
8. Pasador
9. Percha
10. Ruedas delanteras
11. Ruedas traseras con freno
12. Base

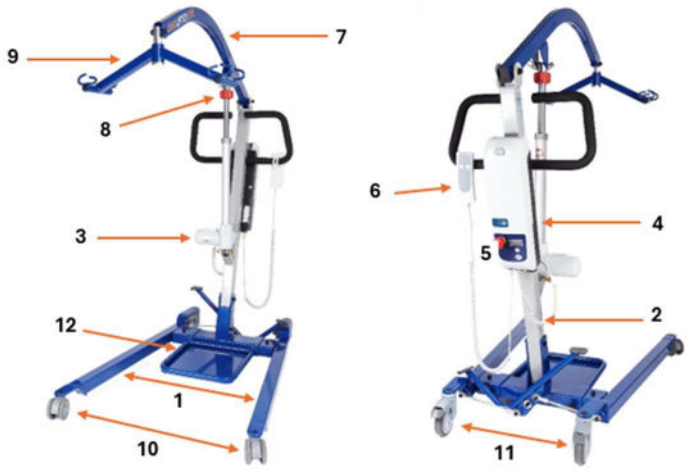

5. MONTAJE DE LOS COMPONENTES

5.1. CONTENIDO DEL PAQUETE

1. Estructura principal
2. Varilla de empuje
3. Controlador
4. Empuñadura de control
5. Cable USB
6. Kit de herramientas
7. Manual de usuario

5.2. INSTALACIÓN

- Paso 1) Instalación de la columna

1. Retire el embalaje.
2. Levante la columna, instale los tonillos de cabeza y las arandelas en el orden que se muestra en la figura y apriételos para verificar si están firmes.

PRECAUCIÓN

No se sitúe bajo la columna durante la instalación, puede caer accidentalmente y provocar daños.

- Paso 2) Brazo y actuador eléctrico

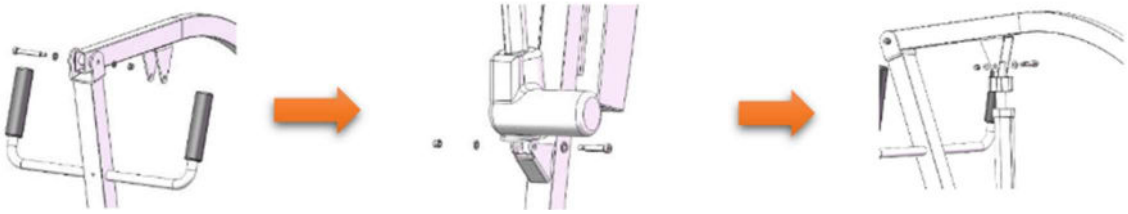

1. Alinee el brazo con el orificio de montaje de la columna, atornille el tornillo y la arandela.
2. Instale la parte inferior del actuador eléctrico y la columna en su lugar.
3. Finalmente, instale el actuador eléctrico y el brazo, bloquee todas las tuercas, y verifique que es estable.

- Paso 3) Instale el controlador

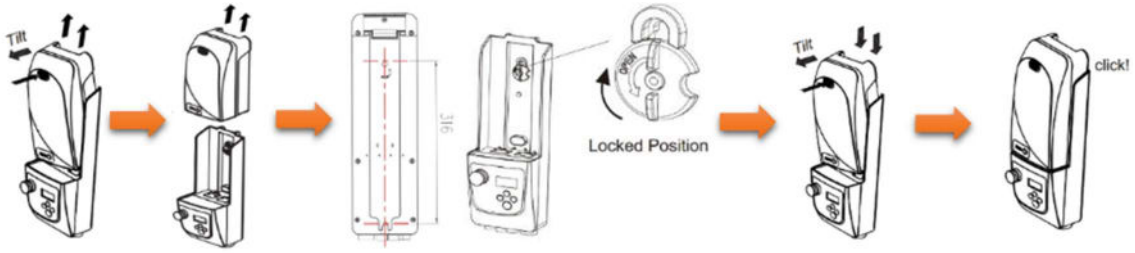

1. Retire la batería del controlador y coloque los agujeros de montaje de la parte posterior de la caja eléctrica dentro de los tornillos de la columna.
2. Presione el perno para bloquear la posición, tal y como se muestra en la imagen superior.
3. Luego reinstale la batería en la caja eléctrica.

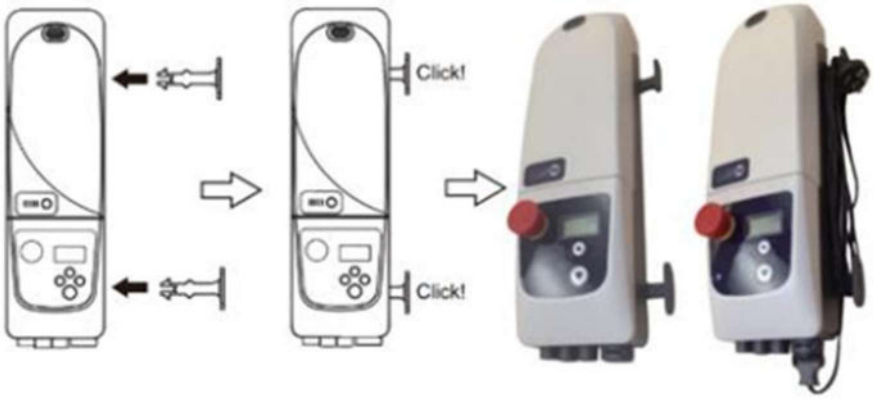

4. Inserte el gancho en el orificio lateral para facilitar el almacenamiento del cable de alimentación.

6. INSTRUCCIONES DE USO

6.1. CONTROLADOR

Botón para parada de emergencia: El botón de emergencia interrumpe y desconecta la energía, causando que el motor se pare y la grúa deje de funcionar automáticamente en caso de peligro repentino.

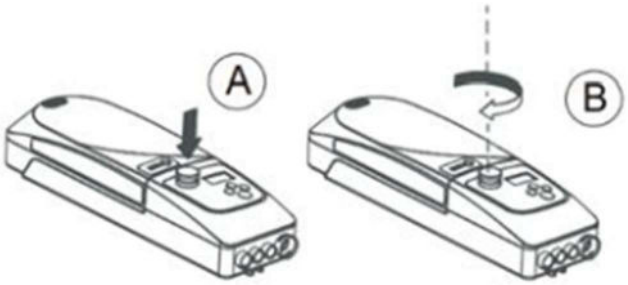

- Cerrar: Presione el botón rojo, vea figura A, y la unidad de control se apagará.
- Abrir: Rote el botón rojo en el sentido de las agujas del reloj como se muestra en la figura B, para controlar el funcionamiento del dispositivo adecuadamente.

ATENCIÓN

Cuando el dispositivo no vaya a utilizarse por más de 3 días, presione el botón rojo para conservar la duración de la batería.

6.2. BAJADA O SUBIDA

Utilice los botones de subida o bajada para dirigir el motor si el mando falla o si hay algún problema.

6.3. DISPLAY LCD

El display situado en el controlador eléctrico muestra algunos consejos e información relacionada con el diagnóstico de fallos.

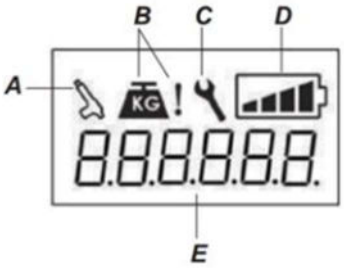

A= Sobrecarga en M1

B= Sobrecarga en M1 o M2

C= Recuerde reemplazar M1

D= Barras nivel carga

E= Error código display

M1= Actuador de subida, M2= Actuador de extendido

Batería cargada al 100%

Batería cargada al 75%

Batería cargada al 50%

Batería cargada al 25%

6.4. CONEXIÓN DEL DISPOSITIVO DE CONTROL

El dispositivo dispone de 4 puertos, como se muestra en la figura.

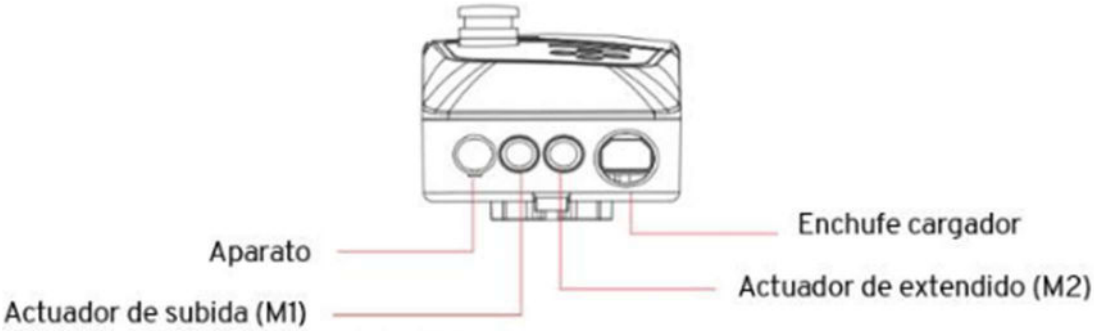

6.5. MANGO DEL CONTROLADOR

Use los botones “arriba” y “abajo” del mango del controlador para controlar la subida y bajada del boom, cuando libere los botones, el movimiento se detendrá.

6.6. AJUSTE DE LA BASE

El ancho de la base puede ajustarse manualmente mediante el pedal.

Presione el pedal izquierdo para hacer la base más ancha, pise el pedal derecho para hacer la base más estrecha.

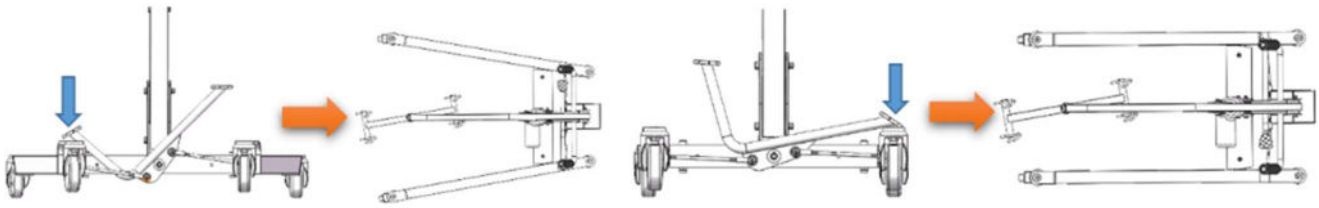

6.7. BAJADA DE EMERGENCIA MANUAL

Girando la rosca de plástico en sentido contrario a las agujas del reloj, la grúa puede ser bajada manualmente.

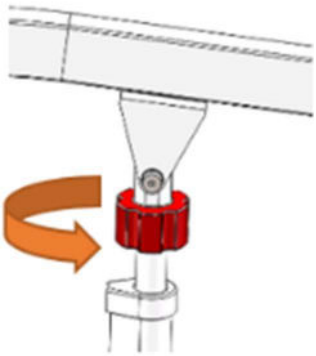

6.8. FRENO RUEDA TRASERA

La rueda trasera de la grúa puede ser frenada para evitar la rotación o movimientos laterales. Utilice el pie para operar durante la abertura y cierre del freno. La pieza plástica larga se presiona para bloquear la rueda y la pieza pequeña se presiona para reanudar el movimiento.

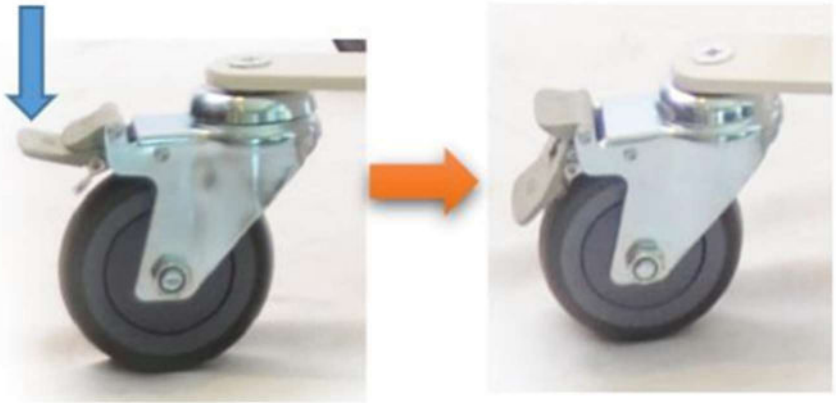

PRECAUCIÓN

Bloquear la rueda durante el movimiento puede incrementar el riesgo de caída de la grúa.

6.9. OPERATIVIDAD DE LA GRÚA

Mantenga siempre el brazo en perpendicular al centro de gravedad del usuario durante la operación.

6.10. CARGA

Cuando sólo quede una raya de carga, el controlador emitirá 4 pitidos, avisando de que necesita ser cargado inmediatamente. Si la varilla de empuje no está cargada, esta no funcionará.

ATENCIÓN

Cuando cargue, apague el botón de emergencia y recargue. La grúa debe estar apagada durante la carga.

Cuando no utilice la grúa por un largo periodo, ésta necesita ser cargada para conservar el rendimiento de la batería.

No cargue la grúa en ambientes húmedos

7. MANTENIMIENTO

Este producto requiere de un mantenimiento regular. Debe realizar una rutina de chequeo por sí mismo, mientras otras deben ser asistidas por profesionales. Si hay algún problema con el mantenimiento o la operatividad de este producto, contacte con su distribuidor habitual.

ATENCIÓN

Este producto, como muchos otros productos eléctricos o mecánicos, es susceptible al entorno natural. En cualquier caso, debe evitarse un ambiente húmedo. El contacto directo con el agua o con un ambiente húmedo, puede causar un mal funcionamiento del equipamiento eléctrico o mecánico de la grúa. El agua puede causar corrosión de los componentes electrónicos u la estructura puede oxidarse.

Si el producto es expuesto al agua, realice el siguiente mantenimiento:

1. Seque el agua lo máximo posible con un trapo y colóquela en un lugar seco.
2. Realice todas las pruebas previas de seguridad y operatividad de uso.
3. Si hay alguna anormalidad, contacte con su distribuidor.

7.1. ORIENTACIÓN GENERAL

- Evite golpear la caja electrónica de control, especialmente el mango del controlador.
- Evite la exposición prolongada a condiciones duras, como calentamiento excesivo, frio extremo o humedad y mantenga la caja de control limpia.
- Revise todas las conexiones eléctricas para asegurarse de que están bien conectadas.

- Cuando la lampara de la tabla de estado de la batería está completamente iluminada, la batería se encuentra totalmente cargada, y el controlador y sistema eléctrico están funcionando con normalidad.
- Si sólo queda una raya de carga indica que la batería está baja y necesita recargarse, pero el sistema electrónico funciona con normalidad.
- Revise el cableado para asegurarse de su correcta conexión y que están libres de corrosión.
- Todos los rodamientos de las ruedas están lubricados y sellados, no requieren de lubricación adicional.

7.2. INSPECCIÓN DIARIA

1. Inspeccione visualmente si la grúa tiene algún daño externo
2. Revise si los tornillos y tuercas están apretados.
3. Revise si los ganchos y eslingas tienen algún daño.
4. Revise si el control manual, el brazo y el ajuste de la base funcionan correctamente.
5. Revise la función de descenso de emergencia.

7.3. INSPECCIÓN SEMANAL

Desconecte el conector manual y el conector eléctrico del brazo de la caja de control, revise que las conexiones están libres de corrosión. Si fuera necesario, contacte con su distribuidor.

Asegúrese de que todos los tornillos están en su sitio y que no hay roturas o están doblados.

Revise si la función del freno es normal.

7.4. INSPECCIÓN MENSUAL

1. Revise el desgaste de las ruedas. En caso necesario, contacte con su distribuidor.
2. Revise el desgaste y flojedad de las 4 ruedas, lo que podría indicar que se necesitan ajustes o los rodamientos deben ser cambiados. Contacte con su distribuidor para el reemplazo o reparación.
3. Mantenga el producto limpio y libre de escombros, como pelo, comida, residuos, etc.

7.5. TEMPERATURA

Algunas partes de la grúa son susceptibles a la temperatura.

A temperaturas extremadamente bajas, la batería puede congelarse. Hay muchos factores que pueden causar la congelación a temperaturas especiales, como el tipo de cargador, el uso, la composición de la batería (como baterías de ácido o de gel selladas).

Las altas temperaturas pueden ralentizar el funcionamiento de la grúa. La seguridad de la caja electrónica protege al motor y los otros componentes de los daños.

7.6. ALMACENAMIENTO

Este producto debe almacenarse en un lugar seco con temperaturas superiores a los 0º y humedad relativa de ≤ 60%.

Retire la batería durante el almacenamiento. Si no puede se almacenada según las condiciones anteriores, puede causar la oxidación de la grúa y el daño del sistema eléctrico.

7.7. LIMPIEZA

Nunca rocíe el producto con agua o lo mantenga en contacto directo con el agua.

Este producto puede ser fácilmente limpiado con un paño húmedo. Nunca utilice productos químicos para limpiar el arnés. Este puede causar corrosión y el desgarro del arnés. Límpielo con una talla mojada y una solución de jabón neutro, asegúrese de secarla correctamente.

8. RESOLUCIÓN DE INCIDENCIAS

La siguiente tabla muestra los fallos más comunes y sus correspondientes soluciones. Si el fallo permanece, contacte con su distribuidor.

Fallo	Solución
No funciona	Revise si el botón de emergencia está presionado.
	Revise que todas las conexiones están conectadas correctamente
	Revise si la batería está descargada.
	Revise el panel de contacto de la batería para problemas o daños.
No carga	Revise si el cargador está enchufado en el zócalo
	Revise el panel de contacto de la batería para problemas o daños.
Parada repentina durante la elevación	Revise si el botón de emergencia está presionado.
	Utilice el dispositivo de descenso de emergencia.

9. GARANTIA

La estructura de la grúa tiene garantía de 3 años, los componentes electrónicos y las baterías de 6 meses.

No se considerará garantía:

- Reparaciones no autorizadas, mal uso, golpes, negligencias, abuso, accidentes, modificaciones, uso inapropiado o uso de accesorios no correspondiente al producto.
- Degradación del rendimiento o mal funcionamiento causado por la descarga de las baterías, fuga bajo uso impropio o mantenimiento inadecuada.
- Daños causados por fuerzas mayores.
- El periodo de garantía ha excedido

Nota: Esta garantía no se aplicará si el ruido operacional del brazo ha aumentado. Los incrementos del ruido operacional son generalmente causados por el abuso de la grúa o la sobrecarga (exceso del peso máximo soportado).

Importado y distribuido por:

TEYDER, S.L.
Polígon Industrial Sant Antoni. Nave 5
08620 Sant Vicenç dels Horts
Barcelona
España
www.teyder.com
teyder@teyder.com

Por problemas técnicos contactar con **sat@teyder.com**
El proveedor puede modificar las dimensiones sin previo aviso.

Fabricante:

Intco Medical (HK) CO., LTD.
Flat/RM 19C, Lockhart Centre, 301-307 Lockhart Road,
Wan Chai, Hongkong

Representante CE:

MedNet EC-REP GmbH
Borkstraße 10
48163 Münster
Germany

Notas:

TEYDER®

ORTHOPEDICS & SPORTS PRODUCTS